CARATTERISTICHE
TECNICHE

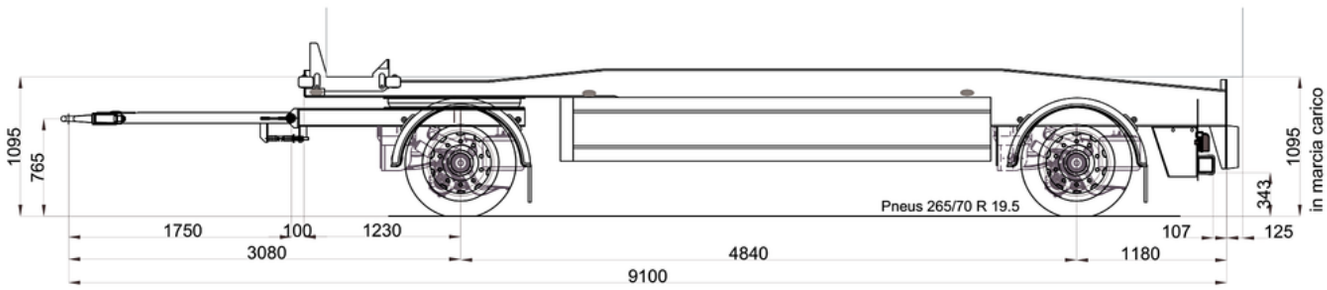

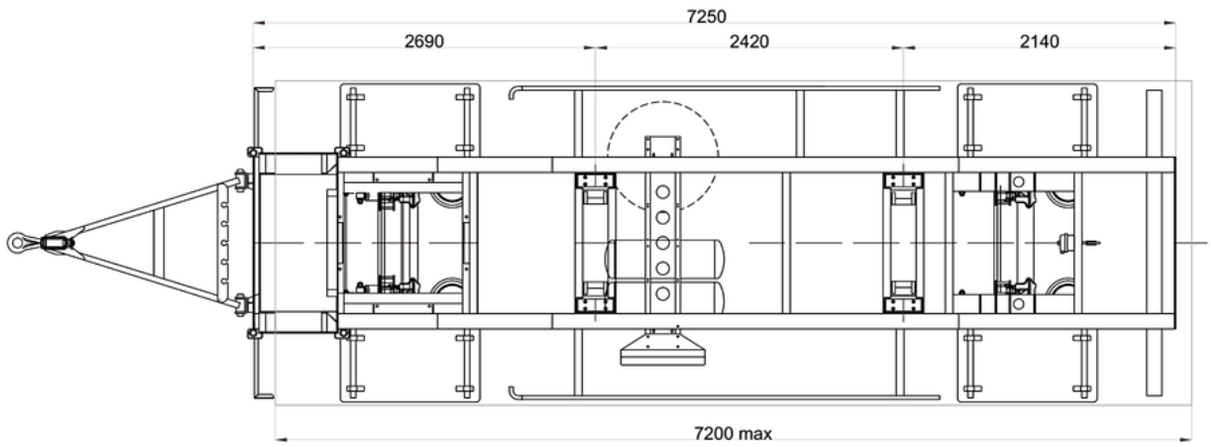

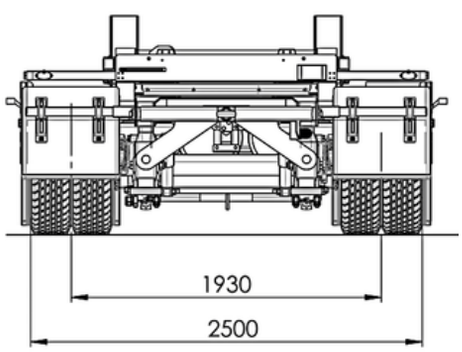

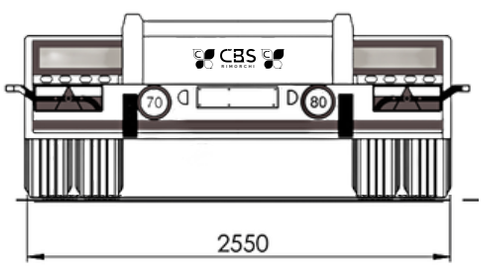

- Massa complessiva: 20 t;
- Lunghezza casse minima: 5.200 mm;
- Lunghezza casse massima: 7.200 mm;
- Timone con occhione per campana automatica 050 mm;
- Assali ROR con freni a disco;
- Frenatura con impianto EBS con antiribaltamento e predisposizione funzione monitoraggio e pesatura;
- Barra stabilizzatrice posteriore;
- Tara 3.800 Kg;
- Passo 4.840 mm;
- Serbatoio aria in alluminio;
- Porta cunei in Polipropilene;
- Impianto di illuminazione laterale a LED;
- Fanaleria posteriore misto LED;
- Impianto elettrico pre-cablato schermato per A.D.R. con presa luce singola 15 poli;
- N9 pneumatici 265/70 R19,5 compreso ruota di scorta, nella versione standard (*);
- Indicazione stato bloccaggi (aperto/chiuso) con spie a LED;
- Fermo pneumatico del carrello in fase di riposo ad azionamento automatico;
- Parafanghi anteriori e posteriori in termoplastica ABS;
- Paraspruzzi anti nebulizzazione;
- Barre paracicli laterali in alluminio;
- Cassetta porta attrezzi in acciaio Inox;
- Misure disponibili, su richiesta, per timone: 1700 mm, 1750 mm, 1800 mm, 1850 mm, 1950 mm;
- Scarico rapido delle sospensioni allo sgancio dei semigiunti aria.

(*) Optional:
- Pneumatici 285/70 R19,5;
- Chiusura bloccaggi idraulici con centralina su richiesta;
- Kit telecamera posteriore con collegamento verso motrice.